# Citizen H909 - Manuale d'istruzioni

**Per controllare il numero del movimento**
Sul fondello dell'orologio è inciso il numero della cassa composto da quattro caratteri alfanumerici più altri sei o più caratteri alfanumerici. (Figura qui a destra) Le prime 4 cifre indicano il codice del movimento dell'orologio.
Nell'esempio qui a destra il numero del movimento è "△△△△".

**Esempio di posizione dell'incisione**

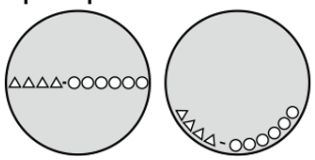


La posizione dell'incisione può differire a seconda del modello dell'orologio.

## Precauzioni di sicurezza (IMPORTANTE)

Le istruzioni contenute in questo manuale devono essere osservate scrupolosamente non solo per usare correttamente l'orologio ma anche per prevenire lesioni personali a se stessi o agli altri e/o danni alle cose. Raccomandiamo pertanto di leggerlo completamente - in particolare da pagina 68 a pagina 79 - e di comprendere a fondo il significato dei simboli riportati nelle seguenti tabelle:

- Nel corso del manuale i consigli per la sicurezza sono suddivisi in categorie e illustrati nel seguente modo:

| | |
|---|---|
| ⚠ **PERICOLO** | Alta probabilità di causare lesioni gravi o anche mortali |
| ⚠ **ATTENZIONE** | Possibilità di lesioni gravi, anche fatali |
| ⚠ **AVVERTENZE** | Possibilità di lesioni lievi o moderate e/o di danni alle cose |

- Nel corso del manuale le istruzioni importanti sono suddivisi in categorie e illustrate nel seguente modo:

| | |
|---|---|
| ⚠ | Simbolo di avvertenza seguito da istruzioni o precauzioni che devono essere osservate. |
| ⃠ | Simbolo di avvertenza seguito da un'indicazione di proibizione. |

## Prima di usare l'orologio

Prima di usare l'orologio dopo averlo estratto dalla confezione è necessario:

- **Controllare la riserva di carica -> pagina 17**
  Controllare il livello di carica dell'orologio.
- **Impostare l'ora mondiale -> pagina 21**
  Selezionare la città per la quale si vuole regolare l'ora e la data.

- **Ricezione del segnale orario satellitare -> pagina 28**
  Correggere l’indicazione oraria ricevendo il segnale orario satellitare.

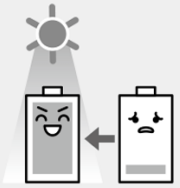

**Nell’orologio è installata una batteria che si ricarica esponendo il quadrante alla luce.**
Esporre regolarmente il quadrante alla luce solare diretta affinché la batteria rimanga sempre carica.
Per informazioni particolareggiate sulla ricarica si prega di vedere da pagina 12 a pagina 19.

- **Pellicole adesive**
  Rimuovere qualsiasi pellicola protettiva eventualmente applicata al fondello, al cinturino o alla fibbia. Se s’indossa l’orologio senza prima rimuovere tali pellicole, il sudore o l’umidità potrebbero penetrare tra queste e le parti cui sono applicate con eventuale loro corrosione o infiammazione della pelle.
- **Regolazione del cinturino**
  Si raccomanda di affidare la regolazione del cinturino a un orologiaio esperto. Provvedendo da sé in modo non corretto, infatti, esso si potrebbe distaccare causando la caduta dell’orologio o eventuali lesioni. Rivolgersi al più vicino centro di assistenza Citizen autorizzato.
- **Come usare la corona e/o i pulsanti**
  Alcuni modelli sono provvisti di una corona e/o pulsanti speciali per impedirne l’uso accidentale.
  **Corona e/o pulsanti a vite**
  Prima di usare la corona è necessario sbloccarla.

| | Sbloccare | Bloccare |
|---|---|---|
| **Corona a vite** | Ruotare la corona in senso antiorario sino a quando si sblocca dalla cassa. | Premere la corona nella cassa. Esercitando una lieve pressione verso la cassa avvitare quindi a fondo la corona in senso orario sino a quando si blocca. L’avvitamento deve essere completo. |
| **Pulsante a vite** | Ruotare la vite di bloccaggio in senso antiorario sino a quando si arresta. | Mentre la si preme, ruotare la vite in senso orario sino a bloccarla saldamente. |

**Tasto incassato**
Premerlo con un oggetto appuntito, ad esempio uno stuzzicadenti di legno.

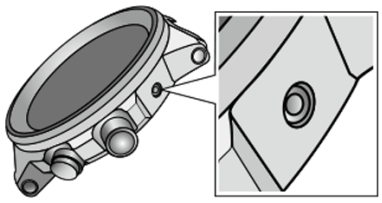

## Caratteristiche

**"Orologio a controllo satellitare"**
Riceve le informazioni orarie dal satellite e regola l'ora e il calendario dell'orologio.
* Non vengono acquisite informazione sulla posizione.

**"Eco-Drive"**
Non è necessario cambiare periodicamente le batterie ricaricabili. L'orologio si ricarica con la luce.

**"Calendario perpetuo"**
Non è necessario correggere la data alla fine di ogni mese. Anche l'aggiornamento degli anni bisestili è automatico.

**"Ora mondiale"**
Ora e calendario delle città di tutto il mondo facilmente visibili.

* "Eco-Drive" è una tecnologia originale di Citizen.

## Identificazione delle parti

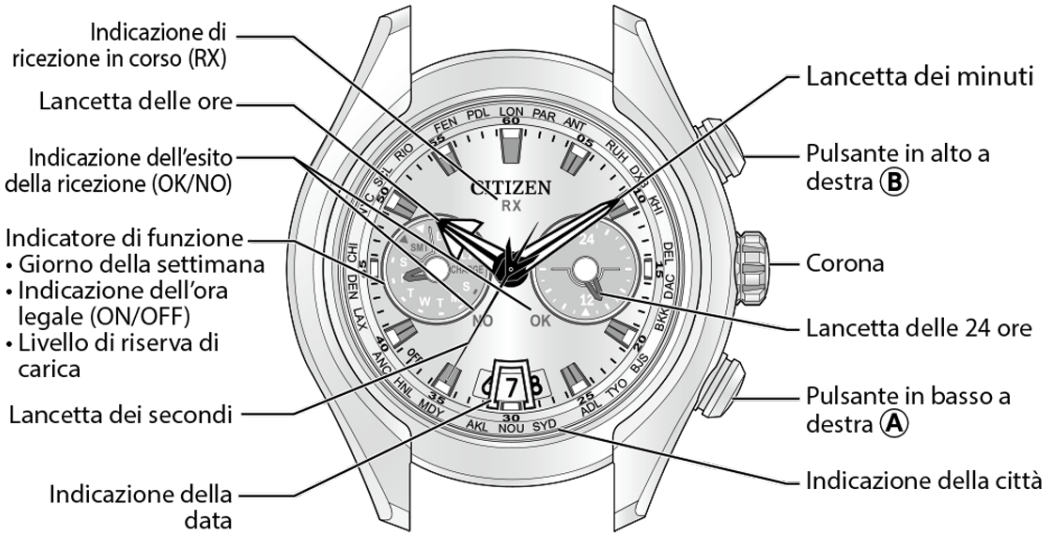


- Le illustrazioni di questo manuale di istruzioni possono variare rispetto all'aspetto reale dell'orologio acquistato.
- Sotto al quadrante è posizionata una cella solare.

## Caricare l'orologio

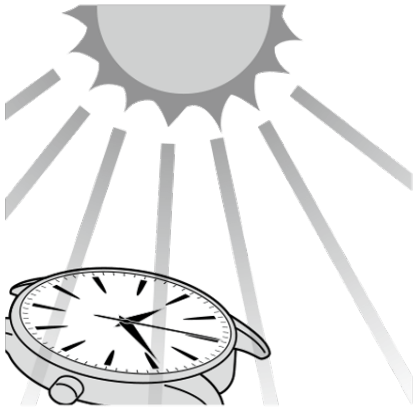

Questo orologio contiene una batteria ricaricabile che viene caricata esponendo il quadrante alla luce, ad esempio alla luce solare diretta o a lampade a fluorescenza. Dopo aver tolto l'orologio, collocarlo in una posizione tale che il quadrante sia esposto a una luce forte, ad esempio in prossimità di una finestra.
L'orologio può essere caricato in modo efficace quando il quadrante viene esposto alla luce del sole come mostrato in figura. Per prestazioni ottimali, assicurarsi di:

- Questo orologio è provvisto di una batteria ad alta capacità in grado di sostenere la ricezione dei segnali dal satellite, che consuma molta energia. La ricarica completa della batteria richiede un po' di tempo.
- Caricare l'orologio esponendolo direttamente alla luce solare per cinque-sei ore almeno una volta ogni due settimane.

- Evitare di lasciare l'orologio in un luogo buio per periodi di tempo prolungati.

- Se l'orologio è oscurato frequentemente da maniche lunghe, potrebbe essere necessaria una ricarica supplementare per garantire un funzionamento continuo.
- Non lasciare ricaricare l'orologio all'alta temperatura (circa 60°C) poiché tale condizione potrebbe causare dei malfunzionamenti al movimento.
- Se la temperatura si riduce o aumenta notevolmente (anche meno di 0°C o 40°C o più) si attiva la "funzione di rilevazione della temperatura di arresto ricarica" e la batteria non si ricarica.

**Quando l'orologio raggiunge uno stato di carica bassa (funzione di avvertimento di carica insufficiente)**
Quando la riserva di carica diventa bassa, la lancetta dei secondi si muove ogni due secondi. Si tratta della funzione di avvertimento di carica insufficiente. Assicurarsi di caricare completamente l'orologio.

- Quando l'orologio è sufficientemente carico, la lancetta dei secondi si muove normalmente.
- Se una volta iniziato il movimento di avvertimento di carica insufficiente non si carica l'orologio per 10 o più giorni, l'orologio esaurirà tutta la carica e si fermerà.
  Anche quando la lancetta dei secondi avanza due secondi alla volta l'orologio indica regolarmente la data e l'ora e le si possono inoltre regolare. Tuttavia non è in grado di ricevere il segnale orario satellitare né svolgere altre operazioni.

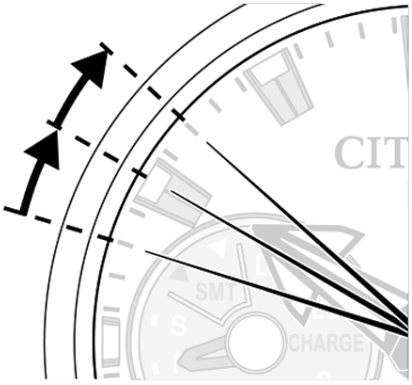


**Tempi di ricarica in base all'ambiente**
La tabella che segue riporta i tempi di ricarica indicativi quando si espone continuamente il quadrante dell'orologio alla luce. I valori indicati sono approssimativi.

| Ambiente | Illuminazione (lx) | Tempo di ricarica (approssimativo) | | |
|---|---|---|---|---|
| | | Per un giorno di funzionamento | Perché inizi a funzionare normalmente quando la batteria si scarica | Perché diventi completamente carico quando la batteria si scarica |
| Esterni (cielo limpido) | 100.000 | 9 minuti | 15 ore | 150 ore |
| Esterni (nuvoloso) | 10.000 | 25 minuti | 45 ore | 340 ore |
| A 20 cm da una lampada fluorescente (30W) | 3.000 | 1,5 ore | 150 ore | — |
| Illuminazione interna | 500 | 8 ore | — | — |

- **Per ricaricare la batteria quando completamente scarica, si suggerisce di esporre il quadrante direttamente al sole.**
  Le lampade fluorescenti e l’ illuminazione interna degli edifici non sono in grado di ricaricarla.
- Quando la batteria è completamente carica, la funzione di protezione dalla sovraccarica arresta la carica in modo tale che le prestazioni dell'orologio e la batteria ricaricabile non siano danneggiate dalla sovraccarica.

**Avvertenze: Questo orologio usa uno speciale accumulatore ricaricabile.**

- Se la temperatura si riduce o aumenta notevolmente (anche meno di 0°C o 40°C o più) si attiva la “funzione di rilevazione della temperatura di arresto ricarica” e la batteria non si ricarica.
- Se dopo l’arresto non si ricarica l’orologio per 60 giorni si attiva la “funzione di rilevazione di scarica eccessiva” e l’accumulatore non si ricarica. Se l’orologio non riprende a funzionare nemmeno dopo averlo ricaricato per un giorno intero direttamente al sole si raccomanda di chiedere la sostituzione dell’accumulatore.

**Da completamente carico a completamente scarico:** Circa 2 anni (Ricevendo il segnale orario satellitare ogni due giorni)
**Riserva di carica dall’attivazione della funzione di avviso di carica insufficiente (pagina 14):** 10 giorni

**Controllare la riserva di carica**
Controllare l'attuale riserva di carica.

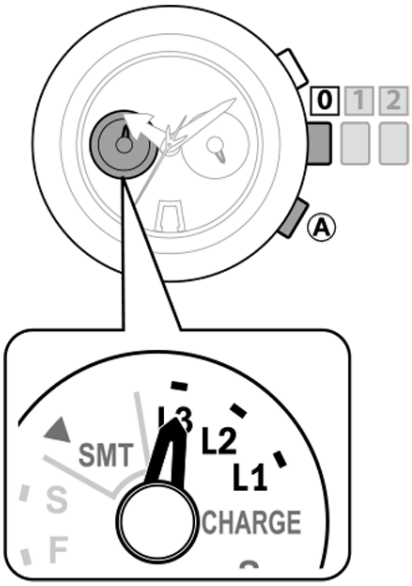


1. **Assicurarsi che la corona sia in posizione 0 .**
2. **Premere il pulsante in basso a destra  .**
   L'indicatore funzionale indica il livello di riserva di carica.
   - Per maggiori informazioni sul livello di riserva di carica, vedere la pagina seguente.
3. **Premere il pulsante in basso a destra  per terminare la procedura di verifica.**
   L'indicazione attuale dell'ora si ripristina automaticamente una volta trascorsi circa 10

secondi dall'ultima operazione eseguita sull'orologio.

### Livello di riserva di carica

| Livello | 3 | 2 | 1 | 0 |
|---|---|---|---|---|
| Livello di riserva di carica | 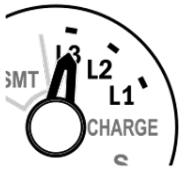  | 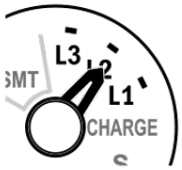  | 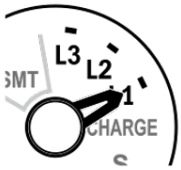  | 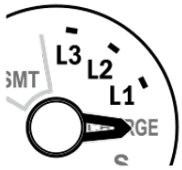  |
| Durata approssimativa di funzionamento per ciascun livello | Circa 730 - 365 giorni | Circa 365 - 16 giorni | Circa 16 - 10 giorni | Circa 10 giorni |
| | Riserva di carica sufficiente per tutte le funzioni. A questo livello si raggiungono prestazioni ottimali. | A questo livello la riserva di carica è sufficiente per tutte le operazioni. | La riserva di carica sta diventando bassa. È consigliabile caricare completamente l'orologio per garantire prestazioni ottimali. | La riserva di carica non è sufficiente per il normale funzionamento. L'orologio deve essere caricato completamente. |
| | | | L'orologio deve essere caricato immediatamente. | |

- Quando la riserva di ricarica arriva al livello di CARICA, la lancetta dei secondi indica lo stato di avvertimento di carica insufficiente (muovendosi ogni due secondi). È possibile regolare manualmente l'ora e il calendario, ma non ricevendo contemporaneamente i segnali dal satellite.
- Quando la temperatura dell'orologio è troppo alta o troppo bassa o quando l'orologio non è sufficientemente carico a causa della scarsa illuminazione, l'indicatore funzionale esegue un giro in senso orario per indicare il giorno della settimana. Questo indica lo stato di mancata carica (quindi vuol dire che l'orologio non è carico). Per caricarlo, mettere l'orologio in un luogo luminoso a temperatura moderate.

## Uso dell’ora internazionale

### Controllo dell’ora internazionale

Controllare l’impostazione dell’ora internazionale (città) attualmente impostata.

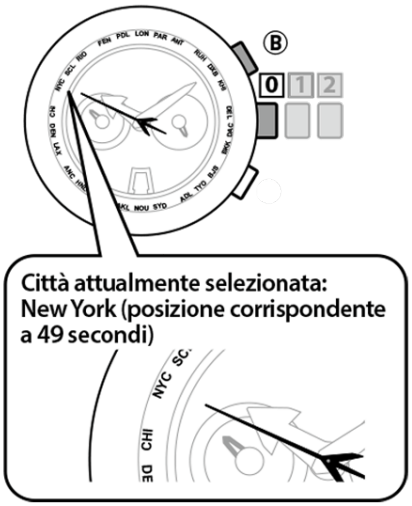


1. **Assicurarsi che la corona sia in posizione 0 .**
2. **Premere il pulsante in alto a destra  .**
   La lancetta dei secondi indica la città attualmente selezionata.
3. **Terminare la procedura premendo il pulsante destro superiore  .**
   - L'indicazione attuale dell'ora si ripristina automaticamente una volta trascorsi circa 10 secondi dall'ultima operazione eseguita sull'orologio.

**Impostazione dell’ora mondiale**

L'orologio può indicare l'ora e la data di una delle 26 città del mondo selezionabili.

- Quando si utilizza l'orologio in un'area non elencata nella tabella di seguito, selezionare e impostare la città con la stessa differenza oraria.

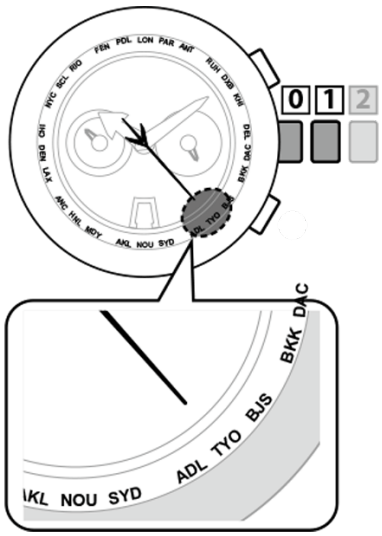


1. **Estrarre la corona alla posizione 1.**
   La lancetta dei secondi indica l'impostazione corrente della città e l'indicatore funzionale indica l'impostazione attuale dell'ora legale ON/OFF.
   - Impostare l'ora legale pagina 25
2. **Ruotando la corona selezionare la città per la quale si desidera indicare l’ora e la data.**
   - Per istruzioni particolareggiate sulla selezione della città si prega di vedere

le pagine da 22 a 24.
    - Ogni volta che si seleziona una città l’orologio ne indica l’ora e la data.
3. **Spingere la corona alla posizione 0 per terminare l'impostazione.**

**Tabella di indicazione della città**

| Abbreviazione | Indicazione della città o posizione della lancetta dei secondi | | Differenza oraria |
|---|---|---|---|
| LON | LONDRA | 0 sec. | 0 |
| PAR | PARIGI | 2 sec. | +1 |
| ATH | ATENE | 4 sec. | +2 |
| RUH | RIYADH | 7 sec. | +3 |
| DXB | DUBAI | 9 sec. | +4 |
| KHI | KARACHI | 11 sec. | +5 |
| DEL | DELHI | 14 sec. | +5,5 |
| DAC | DACCA | 16 sec. | +6 |
| BKK | BANGKOK | 18 sec. | +7 |
| BJS/HKG | PECHINO/HONGKONG | 21 sec. | +8 |
| TYO | TOKYO | 23 sec. | +9 |

| Abbreviazione | Indicazione della città o posizione della lancetta dei secondi | | Differenza oraria |
|---|---|---|---|
| SCL | SANTIAGO | 51 sec. | –4 |
| RIO | RIO DE JANEIRO | 53 sec. | –3 |
| FEN | FERNANDO DE NORONHA | 56 sec. | –2 |
| PDL | AZZORRE | 58 sec. | –1 |

- L'indicazione della città visualizzata sull'orologio può essere differente, a seconda del modello.
- La differenza oraria della tabella sopra riportata è basata sull'UTC.
- La differenza oraria può cambiare a seconda del paese o area.

## Passaggio tra ora legale e ora solare

**L’ora legale**
L’ora legale è una soluzione adottata in alcuni paesi o aree del mondo per guadagnare un’ora di luce in estate facendo avanzare l’orologio di un’ora. L’orologio indica l’ora legale o l’ora solare in relazione alla città selezionata.

- Il segnale orario satellitare non contiene le informazioni sull’ora legale. Occorre pertanto impostarla manualmente.
- Le norme sull'ora legale possono cambiare a seconda del paese o area.
- I periodi dell'ora legale differiscono a seconda del paese o area.

**Verificare l'ora attualmente mostrata**
Controllare se l’orologio indica l’ora solare o l’ora legale.

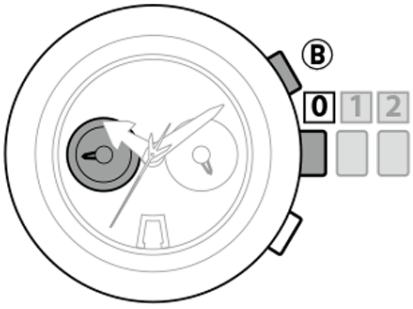


1. **Assicurarsi che la corona sia in posizione 0 .**
2. **Premere il pulsante in alto a destra  .**
   L'indicatore funzionale indica l'impostazione dell'ora legale ON/OFF.

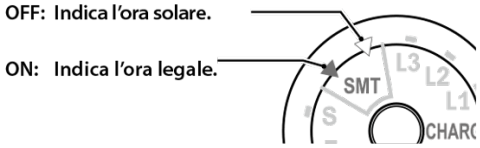


3. **Terminare la procedura premendo il pulsante destro superiore  .**
   - L'indicazione attuale dell'ora si ripristina automaticamente una volta trascorsi circa 10 secondi dall'ultima operazione eseguita sull'orologio.

**Modifica dell'impostazione dell'ora legale**

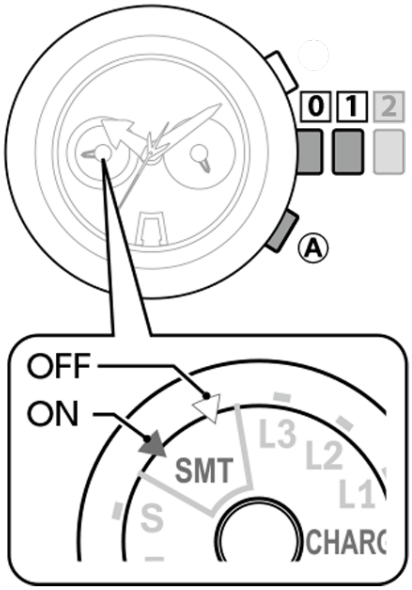


1. **Estrarre la corona nella posizione 1.**
2. **Premere il pulsante in basso a destra  per impostare la ricezione del segnale su ON o OFF.**
   **Per mostrare l'ora legale:**
   Selezionare "ON".
   La lancetta delle ore si sposta in avanti di 1 ora.
   **Per mostrare l'ora solare:**
   Selezionare "OFF".

La lancetta delle ore si sposta indietro di 1 ora.

3. **Spingere la corona alla posizione 0 per terminare l'impostazione.**

## Prima di ricevere il segnale orario satellitare

Questo orologio riceve le informazioni orarie da un satellite.
**L'orologio riceve soltanto le informazioni orarie. Non riceve tuttavia quelle specifiche della posizione geografica.**

**Ricezione del segnale orario satellitare**
L'orologio riceve il segnale orario satellitare in uno di questi tre modi: Permette altresì di verificare se il più recente tentativo di riceverlo ha avuto successo. (Si prega di vedere a pagina 35.)

| Tipo di ricezione | Modo | Durata della ricezione |
|---|---|---|
| Ricezione manuale 1 | Ricezione normale (si prega di vedere a pagina 35) | Da. 4 a 20 secondi circa* |
| Ricezione manuale 2 | • In caso d'aggiornamento del secondo intercalare<br>• Dopo avere eseguito il reset totale dell'orologio (vedere a pagina 38) | Da 21 secondi a 13 minuti circa |
| Ricezione secondaria | Ricezione automatica (si prega di vedere a pagina 42) | |

- Questi metodi di ricezione sono possibili soltanto quando la corona è nella posizione 0.

* Dopo il reset totale dell'orologio o la regolazione manuale del calendario la ricezione del segnale potrebbe richiedere sino a 70 secondi.

**Precauzioni per la ricezione del segnale orario satellitare**
**Non avviare la ricezione del segnale satellitare durante la guida di un veicolo, poiché tale circostanza può essere molto pericolosa.**

- L'orologio non riceve il segnale orario satellitare quando la lancetta dei secondi si muove due secondi alla volta (funzione di avviso di carica insufficiente). Prima di avviarla manualmente si raccomanda pertanto di caricare a sufficienza l'orologio.
- Anche se l'orologio riceve con successo il segnale orario la precisione dell'ora indicata dipende dalle condizioni di ricezione e dall'elaborazione interna.
- L'orologio continua a funzionare regolarmente con la precisione di ±15 secondi al mese anche quando non è in grado di ricevere il segnale orario satellitare.
- La funzione di correzione automatica è valida sino al 28/2/2100.

**Per ricevere il segnale orario satellitare**
Come mostra l'illustrazione qui sotto, ci si deve posizionare in una zona con pochi alberi, edifici o altri ostacoli che possano impedire di ricevere correttamente il segnale satellitare. Si deve quindi rivolgere il quadrante in alto.

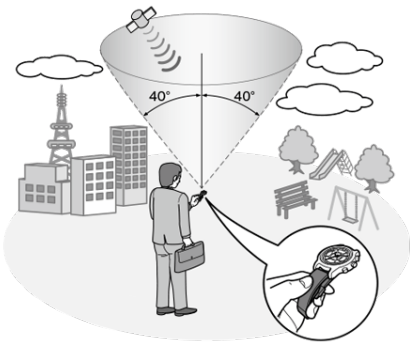


- Idealmente durante la ricezione il cielo dovrebbe essere completamente sgombro sulla verticale per un raggio di circa 40° come mostra la figura a destra.
- Se la ricezione avviene con l’orologio al polso lo si deve tenere il più lontano possibile dal corpo.
- **Se la ricezione del segnale è difficoltosa…**
    - Rimuovere l’orologio dal polso e tentare una nuova ricezione mantenendolo libero da qualsiasi ostacolo.
- **Ricezione di segnali all'interno vicino a una finestra**
    - Mettere l'orologio vicino a una finestra con un'ampia veduta sul cielo e orientare il quadrante verso l'alto, in obliquo (approssimativamente 45°).
    - Se vi sono degli edifici, alberi o altri ostacoli davanti alla finestra, i segnali del satellite potrebbero non essere ricevuti.
    - La direzione della finestra che consente la ricezione del segnale potrebbe essere limitata. Trovare una direzione in cui la ricezione dei segnali avviene sicuramente.
    - I segnali del satellite potrebbero non passare attraverso vetro rinforzato o vetro termoriflettente (o pellicola).
    - Se l'orologio non riceve i segnali del satellite, si consiglia di portarlo all'aperto per ottenere una buona ricezione.

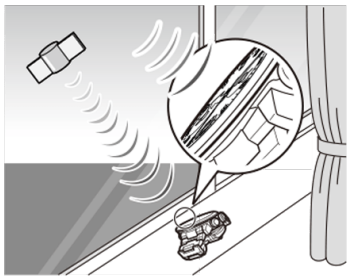

**Non avviare la ricezione del segnale satellitare durante la guida di un veicolo, poiché tale circostanza può essere molto pericolosa.**

**Aree di ricezione poco favorevoli**
In certi luoghi e condizioni ambientali la ricezione del segnale orario potrebbe essere difficoltosa.

**Luoghi con ostacoli sopra l’orologio**

- Ambienti interni o sotterranei
- Con alberi o edifici alti circostanti
- Con tempo nuvoloso o piovoso oppure durante un temporale

**Corpi vicini che emettono onde elettromagnetiche o disturbi**

- Cavi dell’alta tensione, linee elettriche ferroviarie o cavi aerei, aeroporti e stazioni trasmittenti.
- Elettrodomestici e apparecchi per ufficio
- Telefoni cellulari in trasmissione o ricezione
- Stazioni trasmittenti o ripetitori per telefoni cellulari

## Spegnere la ricezione del segnale

È possibile spegnere la ricezione del segnale in aereo o nelle zone in cui l’uso di onde radio è proibito.

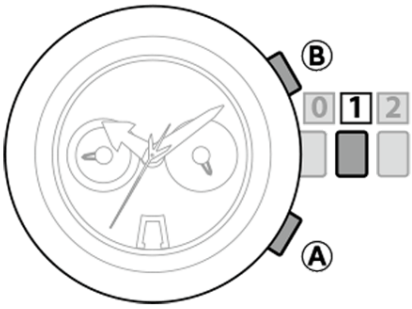


1. **Estrarre la corona alla posizione 1.**
2. **Tenere premuto il pulsante in alto a destra B per due o più secondi.**
   La lancetta dei secondi indica la Ricezione del segnale (ON/OFF).
3. **Premere il pulsante in basso a destra A per impostare la ricezione del segnale su ON o OFF.**

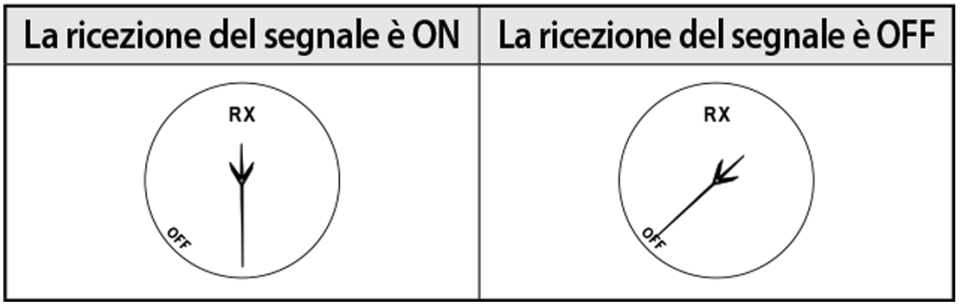


   - Le illustrazioni di questo manuale di istruzioni possono variare rispetto all’aspetto reale dell’orologio acquistato.
4. **Spingere la corona alla posizione 0 per terminare l'impostazione.**

## Ricezione del segnale orario satellitare

**Ricezione manuale 1**
Metodo per la ricezione normale.

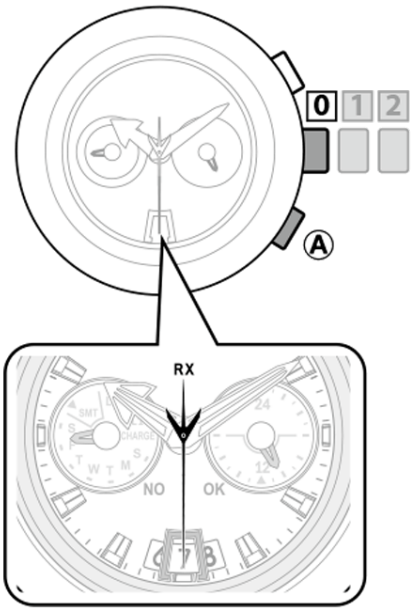


1. **Assicurarsi che la corona sia in posizione 0 .**
2. **Tenere premuto il pulsante in basso a destra A per due o più secondi.**
   Dopo avere indicato l’esito della ricezione precedente la coda della lancetta dei secondi si sposta su “RX” e l’orologio inizia la ricezione.
   - Per completare la ricezione del segnale orario satellitare sono necessari da 4 a 20 secondi. (Dopo il reset totale dell’orologio o la regolazione manuale della data la ricezione potrebbe richiederne sino ad 70 secondi).
     Al termine della ricezione del segnale e trascorsi 2 secondi dall’indicazione dell’esito della ricezione la lancetta dei secondi riprende a muoversi normalmente.

| Segnale orario ricevuto con esito positivo | Segnale orario non ricevuto |
|---|---|
| Esito della ricezione (OK) | Esito della ricezione (NO) |
| RX NO OK → L’orologio aggiorna l’indicazione oraria e riprende la normale marcia. | RX NO OK → L’orologio riprende la normale marcia mantenendo la precedente indicazione oraria. |

   - Le illustrazioni di questo manuale di istruzioni possono variare rispetto all’aspetto reale dell’orologio acquistato.
   - A seconda del modello, la punta della lancetta dei secondi punta sull'indicazione di Ricezione in corso (RX) e sul risultato della ricezione.

**Per annullare la ricezione**
**Tenere premuto il pulsante in basso a destra A per due o più secondi.**
La ricezione si annulla e l’orologio riprende a indicare l’ora attuale.

- Se anche dopo la ricezione del segnale orario l’orologio non indica correttamente l’ora, può significare che è stato aggiornato il secondo intercalare. In tal caso si suggerisce di eseguire manualmente la ricezione 2 (Vedere a pagina 38).
- Il segnale orario satellitare non contiene le informazioni sull’ora legale. Vi si deve provvedere manualmente. (Si prega di vedere a pagina 27.)

**Ricezione manuale 2**
Da usare in caso d’aggiornamento del secondo intercalare o dopo il reset totale dell’orologio.

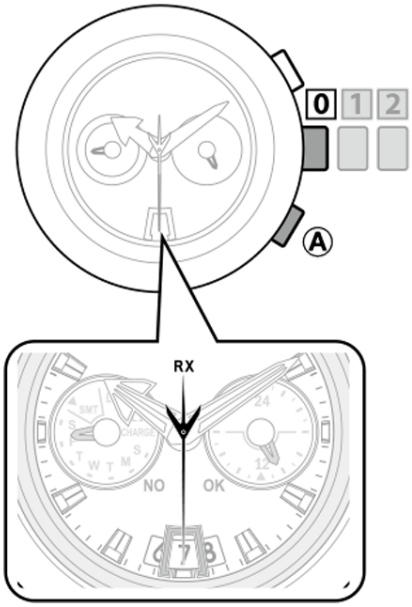


1. **Assicurarsi che la corona sia in posizione 0 .**
2. **Tenere premuto il pulsante in basso a destra A per 7 o più secondi.**
    - Dopo avere indicato l’esito della ricezione precedente la coda della lancetta dei secondi si sposta su “RX”. Continuando a premerlo la stessa lancetta compie un altro giro sino a indicare nuovamente “RX”.
    - Per completare la ricezione del segnale orario satellitare sono necessari da 21 secondi a 13 minuti.
    - Le illustrazioni di questo manuale di istruzioni possono variare rispetto all’aspetto reale dell’orologio acquistato.
    - A seconda del modello, la punta della lancetta dei secondi punta sull'indicazione di Ricezione in corso (RX) e sul risultato della ricezione.
      Al termine della ricezione del segnale e trascorsi 2 secondi dall’indicazione dell’esito della ricezione la lancetta dei secondi riprende a muoversi normalmente.

| Segnale orario ricevuto con esito positivo | Segnale orario non ricevuto |
|---|---|
| Esito della ricezione (OK) | Esito della ricezione (NO) |
| RX NO OK → L’orologio aggiorna l’indicazione oraria e riprende la normale marcia. | RX NO OK → L’orologio riprende la normale marcia mantenendo la precedente indicazione oraria. |

    - Le illustrazioni di questo manuale di istruzioni possono variare rispetto all’aspetto reale dell’orologio acquistato.

**Per annullare la ricezione**
**Tenere premuto il pulsante in basso a destra A per due o più secondi.**
La ricezione si annulla e l’orologio riprende a indicare l’ora attuale.
Il segnale orario satellitare non contiene le informazioni sull’ora legale. Vi si deve provvedere manualmente. (Si prega di vedere a pagina 27.)

**Controllo di ricezione del segnale orario satellitare**
Con questo orologio è possibile verificare l’esito della precedente ricezione del segnale orario satellitare (manuale 1, manuale 2 o ricezione secondaria).

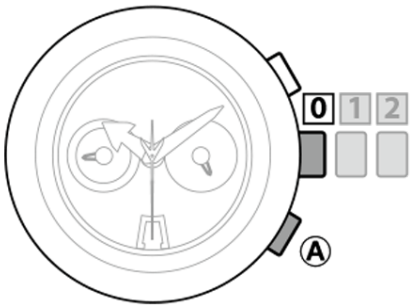


1. **Assicurarsi che la corona sia in posizione 0 .**
2. **Premere il pulsante in basso a destra A.**
   La coda della lancetta dei secondi si muove sino a indicare l’esito della ricezione.

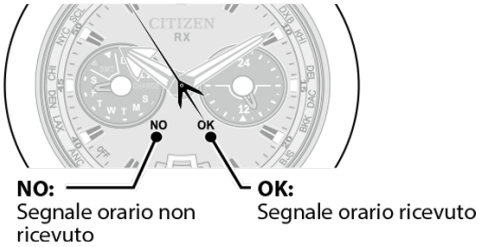


   - Le illustrazioni di questo manuale di istruzioni possono variare rispetto all’aspetto reale dell’orologio acquistato.
   - Quando trascorrono 48 ore o più dalla precedente ricezione del segnale l’orologio indica “NO” anche se l’ultima ricezione è avvenuta con esito positivo.
   - La lancetta dei secondi indica anche "OFF" se la ricezione del segnale è impostata su OFF. (Vedere pagina 34.)
3. **Premere il pulsante in basso a destra A per terminare la procedura di verifica.**
   - L'indicazione attuale dell'ora si ripristina automaticamente una volta trascorsi circa 10 secondi dall'ultima operazione eseguita sull'orologio.

**Note sulla ricezione secondaria**
Quando trascorre molto tempo senza che riceva il segnale orario satellitare, l’orologio attiva automaticamente una funzione che ne forza la ricezione (ricezione secondaria). Essa si avvia quando si verificano queste cinque condizioni.

- L’orologio è sufficientemente carico e funziona normalmente.
- La ricezione del segnale è impostata su ON.
- Indica un’ora compresa tra le 6 a.m. e le 6 p.m.
- Non riceve il segnale orario satellitare da 3-4 giorni o più.
- E’ indossato all’esterno e il quadrante è colpito in continuazione dalla luce del sole.

Rispetto alla ricezione manuale quella secondaria è molto più influenzata dal luogo e dalle condizioni ambientali. Rispetto alla prima può quindi fallire con maggior facilità. Per regolare l’ora con il segnale orario occorre pertanto procedere con la ricezione manuale nelle condizioni descritte nella

sezione “Per ricevere il segnale orario satellitare” a pagina 31.

## Controllo e regolazione del secondo intercalare

L’orologio visualizza l’ora previa impostazione del secondo intercalare e del fuso orario (regolazione manuale) sul tempo atomico internazionale ricevuto dal satellite.

- L'impostazione del secondo intercalare è specificata in base all'ora di spedizione. "-35 secondi” specificato a decorrere da gennaio 2013.
- L’aggiornamento avviene automaticamente quando l’orologio riceve le informazioni sul secondo intercalare durante la ricezione manuale 2 (vedere a pagina 38).
- Il secondo intercalare è tuttavia regolabile anche manualmente.

L’elenco dei secondi intercalari si trova nel sito dell’IERS (INTERNATIONAL EARTH ROTATION & REFERENCE SYSTEMS SERVICE).
http://hpiers.obspm.fr/eop-pc/earthor/utc/TAI-UTC_tab.html

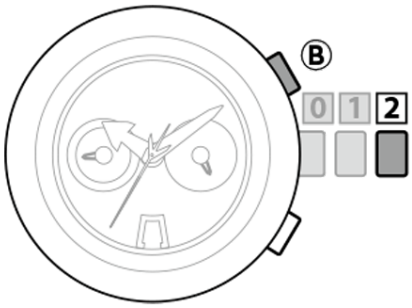


1. **Estrarre la corona nella posizione 2 .**
2. **Premere il pulsante in alto a destra B.**
   Partendo dall’istante “0:00:00”, dopo alcuni secondi le lancette dei minuti e dei secondi si muovono sino a indicare l’impostazione del secondo intercalare.

**Quando indicano 0 minuti e 35 secondi:**
Il secondo intercalare è “–35 secondi”.

**Quando indicano 1 minuti e 5 secondi:**
Il secondo intercalare è “–65 secondi”.

3. **Ruotando la corona regolare il secondo intercalare.**
   - Il secondo intercalare è regolabile da 0 a –90 secondi.
4. **Spingere la corona alla posizione 0 per terminare l'impostazione.**

L'impostazione del secondo intercalare è specificata in base all'ora di spedizione. "-35 secondi” specificato a decorrere da gennaio 2013.

## Controllo e regolazione del numero d’inizializzazione

Per elaborare correttamente i dati relativi alle settimane* ricevuti dal satellite, per i vari periodi di tempo s’imposta uno specifico numero d’inizializzazione. Tali dati vengono aggiornati automaticamente. Se il numero d’inizializzazione non è correttamente impostato l’orologio potrebbe non indicare correttamente la data e l’ora. Il numero d’inizializzazione è riportato nella tabella qui a destra. Se necessario lo si deve reimpostare.
*Anche chiamato “numero di settimana”. Le settimane vengono rappresentate con numeri da 0 a 1023 (circa 20 anni).

| Periodo di tempo (tempo coordinato universale, o GMT) | Numero d’inizializzazione |
|---|---|
| Dal 22/8/1999 (dom) ore 00:00 al 6/4/2019 (sab) ore 23:59 | 0 |
| Dal 7/4/2019 (dom) ore 00:00 al 20/11/2038 (sab) ore 23:59 | 1 |
| Dal 21/11/2038 (dom) ore 00:00 al 6/7/2058 (sab) ore 23:59 | 2 |
| Dal 7/7/2058 (dom) ore 00:00 al 19/2/2078 (sab) ore 23:59 | 3 |
| Dal 20/2/2078 (dom) ore 00:00 al 5/10/2097 (sab) ore 23:59 | 4 |
| Dal 6/10/2097 (dom) ore 00:00 al 22/5/2117 (sab) ore 23:59 | 5 |

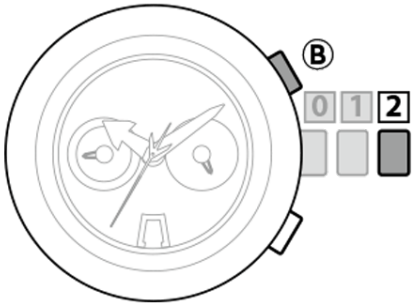


1. **Estrarre la corona nella posizione 2 .**
2. **Premere il pulsante in alto a destra B .**
   La lancetta dei minuti e quella dei secondi indicheranno l’attuale impostazione del secondo intercalare.
3. **Premere per cinque secondi o più il pulsante destro superiore B .**
   La lancetta dei minuti e quella dei secondi indicheranno l’attuale impostazione del numero d’inizializzazione.

Esempi: Numero d’inizializzazione regolato su “0”

   - **Se l’impostazione è corretta:** Procedere al passo 5.
   - **Se l’impostazione non corretta:** Procedere al passo 4.
4. **Ruotando la corona regolare il numero d’inizializzazione.**
   - Il numero d’inizializzazione è regolabile da 0 a 5. Si prega di vedere la tabella a pagina 47.

5. **Spingere la corona alla posizione 0 per terminare l'impostazione.**

## Regolare l’ora/calendario manualmente

Regolare manualmente l'ora/calendario quando l'orologio non riesce a riceve il segnale orario.

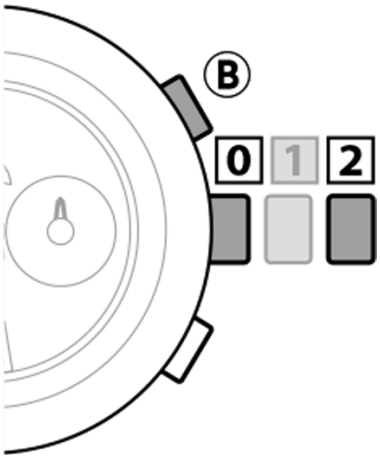


1. **Estrarre la corona nella posizione 2 .**
   La lancetta dei secondi si sposta sulla posizione dei 30 secondi.

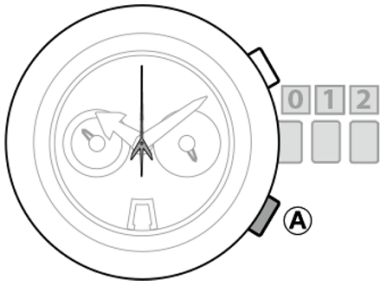


2. **Premere il pulsante in basso a destra A .**
   La lancetta dei secondi si sposta alla posizione dei secondi e diventa possibile regolare l'ora/calendario.
3. **Premere il pulsante in basso a destra A per selezionare l'oggetto della correzione.**
   Ogni volta che si preme il pulsante in basso a destra A , l'oggetto della correzione cambia come segue e la lancetta corrispondente si sposta leggermente. 1 Ora (minuti) → 2 Ora (ore/orario di 24 ore)→ 3 Data → 4 Anno e mese → 5 Giorno della settimana → (tornare a 1 )

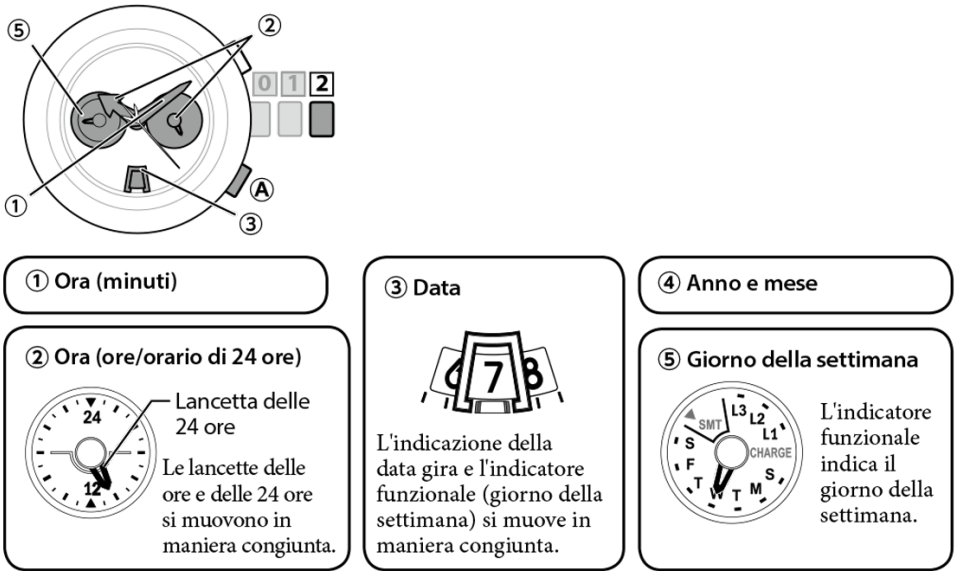


4. **Ruotare la corona per regolare ciascuna impostazione.**
   - Se si ruota la corona velocemente, le lancette per l'ora e per la data si muoveranno in maniera continua.
     Per rallentarle e arrestarle, ruotare leggermente la corona.
   - Per avanzare o arretrare la data di un giorno, ruotare leggermente la corona.
   - L'anno e il mese sono indicati dalla lancetta dei minuti. Regolarli facendo riferimento alla figura alla pagina seguente.
5. **Ripetere le procedure 3 e 4.**
6. **Allo scoccare del segnale orario, premere la corona nella posizione 0 per terminare l'impostazione.**
   La lancetta dei secondi inizia a muoversi dalla posizione di 0 secondi e l'indicazione dell'ora/calendario si ripristina.

**Indicazioni del mese e dell'anno**

Il numero di anni e mesi a partire dall'anno bisestile è indicato dalla posizione della lancetta dei secondi.

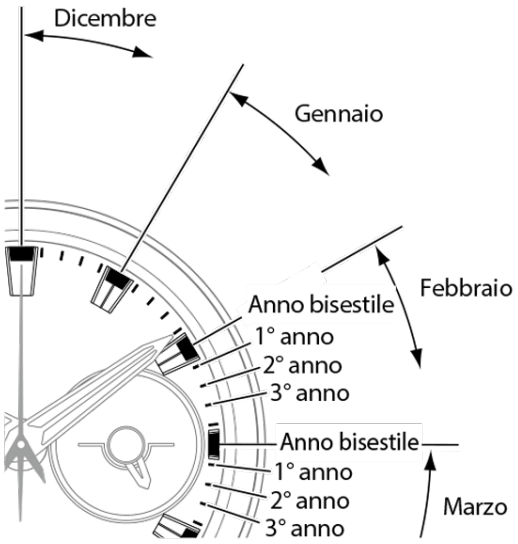


**Mese**

**Dicembre :** tra 12:00 e 01:00
**Gennaio :** tra 01:00 e 02:00
**Febbraio :** tra 02:00 e 03:00
**Anno**
**Anno bisestile:** Indicatore dell'ora per ciascun mese
**Primo anno dall'anno bisestile:** Indicatore del 1º min. per ciascun mese
**Secondo anno dall'anno bisestile:** Indicatore del 2º min. per ciascun mese
**Terzo anno dall'anno bisestile:** Indicatore del 3º min. per ciascun mese

Si ottiene l'anno dal numero di anni passati dall'anno bisestile facendo riferimento alla seguente tabella:

| Indicazione della lancetta dei secondi | Anno passato | Anno |
|---|---|---|
| Indicatore dell'ora | Anno bisestile | 2016, 2020, 2024 |
| Indicatore del 1º min. | 1º anno | 2017, 2021, 2025 |
| Indicatore del 2º min. | 2º anno | 2014, 2018, 2022 |
| Indicatore del 3º min. | 3º anno | 2015, 2019, 2023 |

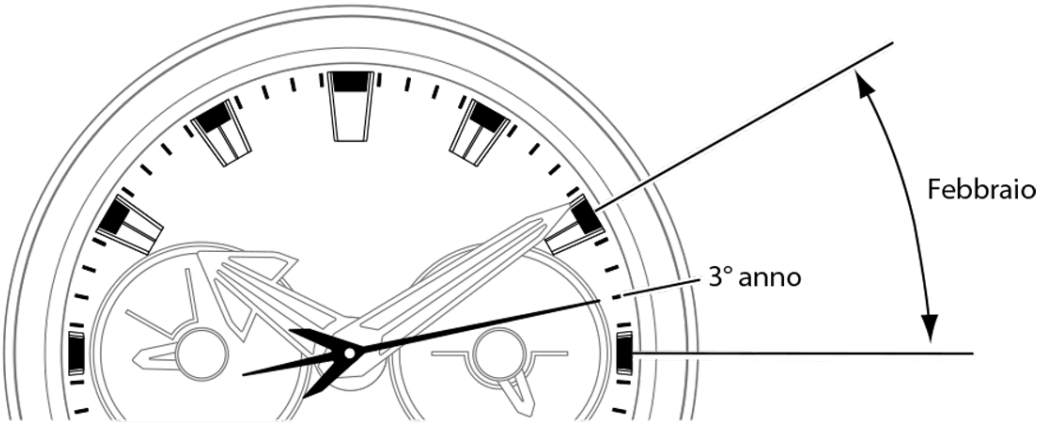


Indicazione di febbraio del terzo anno dall’ultimo anno bisestile.

## Controllo e correzione della posizione attuale di riferimento

**Cos'è la posizione di riferimento?**
La posizione di base per tutte le lancette per l'indicazione dell'ora e della data. Se la posizione di riferimento non si trova nella posizione corretta, l'ora e le funzioni non vengono indicate correttamente.

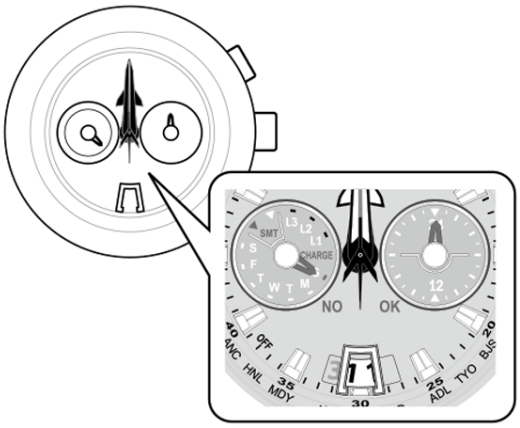


**Figura: Posizioni di riferimento corrette**

- **Lancette:**
  Lancetta delle ore in posizione 0 ore
  Lancetta dei minuti in posizione 0 minuti
  Lancetta dei secondi in posizione 0 secondi
  Lancetta delle 24 ore in posizione 24 ore
  Indicazione del giorno della settimana in posizione domenica
- **Data: tra "31" e "1"**

**Controllare e correggere la posizione attuale di riferimento**

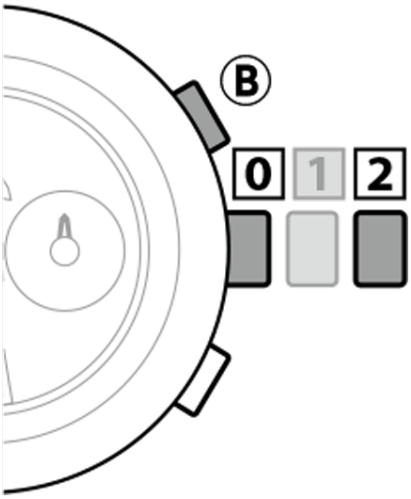


1. **Assicurarsi che la corona sia in posizione 0 .**
2. **Tenere premuto il pulsante in alto a destra B per 7 secondi.**
   Tutte le lancette e l'indicatore della data si spostano per indicare la posizione attuale di riferimento.
3. **Se la posizione di riferimento è corretta, premere il pulsante in alto a destra B per tornare all'indicazione dell'ora attuale.**
   **Se non è precisa, correggere la posizione di riferimento realizzando i seguenti passi.**
4. **Estrarre la corona alla posizione 2 .**
   Ciò consentirà di correggere la posizione di riferimento.
5. **Premere il pulsante in basso a destra A per selezionare l'oggetto della correzione.**
   Ogni volta che si preme il pulsante in basso a destra A, l'oggetto della correzione cambia come segue e la lancetta corrispondente si sposta leggermente.
   1 Giorno della settimana (indicatore funzionale)/ indicazione della data → 2 Lancetta delle ore/lancetta delle 24 ore → 3 Lancetta dei secondi/lancetta dei minuti → (tornare a 1)

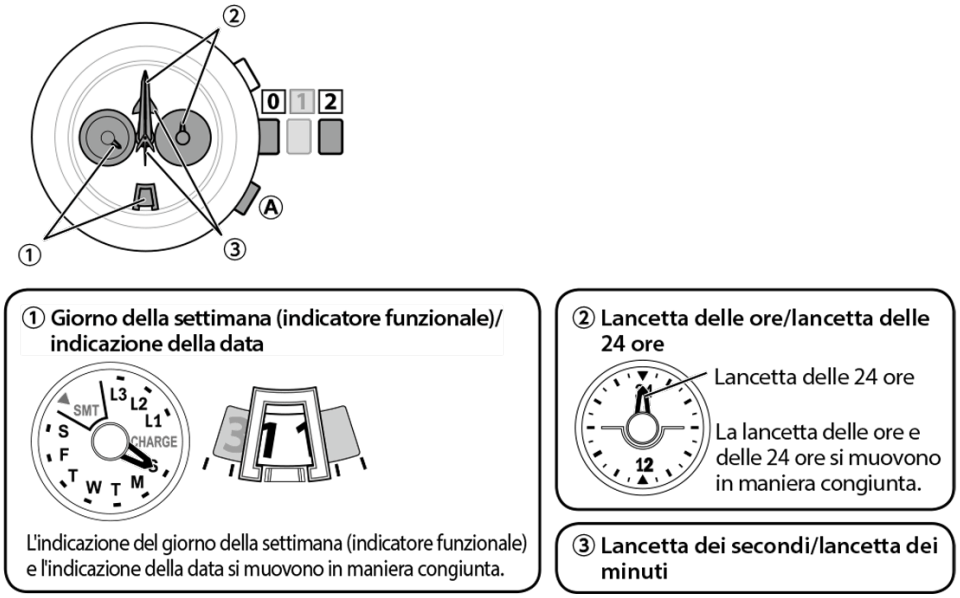


6. **Ruotare la corona per correggere la posizione di riferimento della lancetta/indicazione attiva.**
    - Quando si ruota la corona velocemente, ogni lancetta si muove in maniera continua. Per rallentarla e arrestarla, ruotare leggermente la corona.
7. **Spingere la corona alla posizione 0 per terminare la correzione.**
8. **Premere il pulsante in alto a destra B per tornare all'indicazione attuale dell'ora.**

## Risoluzione dei problemi

Se si ha un problema con il proprio orologio, consultare la tabella in basso.
**Problemi con la ricezione del segnale orario.**

| Sintomi | Cosa fare | Pagina |
|---|---|---|
| **Impossibile avviare o confermare la ricezione del segnale.** | Controllare che la ricezione del segnale non sia impostata su ON. | 34 |
| **Ricezione non riuscita.** | Spingere la corona nella posizione 0 . | — |
| | Orientare il quadrante verso il cielo ed avviare la ricezione, evitando luoghi in cui il segnale orario possa essere ostacolato. | 31 a 33 |
| | Rimuovere l'orologio dal polso e riprovare mantenendolo libero da qualsiasi ostacolo. | — |
| | A volte la ricezione del segnale potrebbe risultare difficoltosa a causa dell'influenza di stazioni trasmittenti o ripetitori per telefoni cellulari. Cambiare luogo di ricezione. | — |
| | Mentre la lancetta dei secondi ruota di due secondi alla volta l'orologio non può ricevere il segnale orario. In tal caso deve prima essere ricaricato. | 12 a 16 |

| Sintomi | Cosa fare | Pagina |
|---|---|---|
| **Ricezione non riuscita. (Continua)** | Poiché a volte il soddisfacimento di tutte le condizioni necessarie per la ricezione secondaria è difficile da ottenere si suggerisce di affidarsi alla ricezione manuale. | 35 a 37 |
| | Se i rimedi qui descritti non risolvono il problema riscontrato si raccomanda di rivolgersi al più vicino centro di assistenza CITIZEN autorizzato. | — |
| **Nonostante l'avvenuta ricezione del segnale orario l'orologio non indica correttamente l'ora né il calendario.** | Controllare e correggere l'impostazione dell'ora internazionale. | 20 a 24 |
| | Se dopo la ricezione manuale 1 l'orologio non indica correttamente l'ora si suggerisce di tentare con la ricezione manuale 2. | 38 e 39 |
| | Verificare e quindi correggere la posizione di riferimento attuale. | 56 a 59 |
| | Controllare l'ora indicata (ora legale o solare) e, se necessario, correggerla. | 25 a 27 |
| | Controllare e correggere i secondi intercalari e il numero d'inizializzazione. | 43 a 45, 46 a 49 |

## Le lancette non funzionano correttamente.

| Sintomi | Cosa fare | Pagina |
|---|---|---|
| **La lancetta dei secondi avanza ogni due secondi.** | In tal caso deve prima essere ricaricato. | 12 a 16 |
| **Tutte le lancette si arrestano.** | Spingere la corona nella posizione 0 . | — |
| | Caricare l'orologio esponendolo direttamente alla luce solare sino a quando la lancetta dei secondi riprende a muoversi normalmente. | 12 a 16 |

## L'ora e/o la data non è corretta.

| Sintomi | Cosa fare | Pagina |
|---|---|---|
| **L'ora e/o la data non è corretta.** | Controllare l'impostazione dell'ora internazionale. | 20 a 24 |
| | Cambiare l'impostazione dell'ora legale. | 25 a 27 |
| | Verificare e quindi correggere la posizione di riferimento attuale. | 56 a 59 |
| | Avviare la ricezione manuale del segnale orario satellitare affinché l'ora e la data si regolino correttamente. | 35 a 37 |
| | Regolare l'ora e la data manualmente. | 50 a 55 |
| **L'indicazione oraria non è corretta pur essendo corretta l'impostazione dell'ora internazionale ed avendo l'orologio ricevuto il segnale orario satellitare con esito positivo.** | Controllare l'ora indicata (ora legale o solare) e, se necessario, correggerla. | 25 a 27 |
| | Verificare e quindi correggere la posizione di riferimento attuale. | 56 a 59 |

## Altro

| Sintomi | Cosa fare | Pagina |
|---|---|---|
| **L'orologio non funziona nemmeno quando la batteria è carica.** | Se la temperatura si riduce o aumenta notevolmente (anche meno di 0°C o 40°C o più) si attiva la "funzione di rilevazione della temperatura di arresto ricarica" e l'accumulatore non si ricarica. | — |
| | La batteria non si ricarica quando si attiva la "funzione di rilevazione di scarica eccessiva". Se l'orologio non riprende a funzionare anche dopo averlo esposto direttamente al sole per più di un giorno può significare che l'accumulatore si è eccessivamente scaricata. In tal caso è necessario inviarlo al più vicino centro di assistenza CITIZEN autorizzato. | 16 |
| **L'orologio si arresta subito dopo essersi ricaricato.** | Ricaricare l'orologio lasciandolo 2 o 3 giorni esposto direttamente al sole. Quando la lancetta dei secondi inizia a muoversi a intervalli di due secondi significa che la ricarica sta procedendo regolarmente. Lasciarla continuare anche quando la lancetta inizia a muoversi normalmente. Se non si verificano altri problemi si suggerisce di rivolgersi al proprio negoziante. | 12 a 16 |

**Azzeramento completo**
Quando l'orologio non funziona correttamente, è possibile azzerare tutte le impostazioni. Se la riserva di carica è insufficiente, per prima cosa caricare l'orologio.
**Verificare prima di eseguire l'azzeramento completo.**
Dopo aver eseguito l'azzeramento completo, è necessario configurare nuovamente tutte le impostazioni. Impostare nuovamente l'orologio nel seguente ordine.

1. **Correggere la posizione di riferimento attuale.** Vedere pagina 57. Dopo il reset totale l'orologio si trova nel modo di correzione della posizione di riferimento. Vedere dal passo 5 a pagina 58.
2. **Impostare l'ora internazionale.** Vedere pagina 21.
    - Per impostare l'ora legale, andare a pagina 27.
3. **Regolare l'ora e la data.**
    - Per istruzioni sulla regolazione con ricezione del segnale orario satellitare: Vedere pagina 35.
    - Per istruzioni sulla regolazione manuale: Vedere pagina 50.

**Eseguire l'azzeramento completo**
Eseguire questa operazione dopo aver controllato i contenuti della pagina precedente.

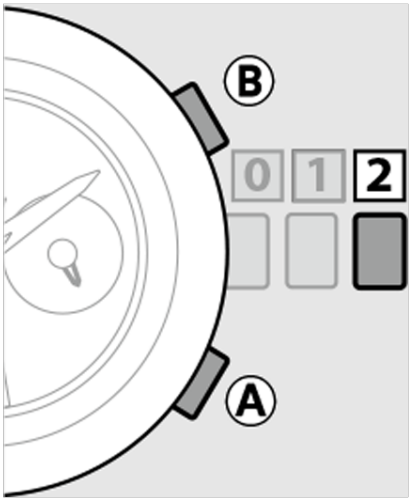


1. **Estrarre la corona alla posizione 2 .**
2. **Tenere premuto il pulsante in basso a destra A e il pulsante in alto a destra B per tre o più secondi.**
   La lancetta dei secondi si porta nella posizione “0” mentre quella delle ore e il datario si muovono lievemente completando così l’operazione di reset dell’orologio. Le impostazioni saranno reimpostate come di seguito:
   **Impostazioni dopo l'azzeramento completo**
   - Calendario: Anno bisestile, gennaio
   - Impostazione dell'ora internazionale: LON (Londra)
   - Impostazione dell'ora legale: OFF per tutte le città (L'azzeramento non cambia le impostazioni dei secondi intercalari e del numero d'inizializzazione.)

## Precauzioni per l’utilizzo dell’orologio Eco-Drive

### L’accumulatore deve essere ricaricato frequentemente

- Quando s’indossa abbigliamento a maniche lunghe sino a coprire l’orologio, non ricevendo la luce esso potrebbe arrestarsi.
- Non appena lo si rimuove dal polso è raccomandabile lasciarlo nel luogo più luminoso disponibile. In tal modo funzionerà in modo ottimale.

### AVVERTENZE Precauzioni per la ricarica

- Non si deve ricaricare l’orologio mentre si trova in un luogo ad alta temperatura (60°C o più), pena il possibile malfunzionamento del movimento interno.
  **Esempi:**
  - Ricarica dell’orologio eccessivamente vicino a sorgenti di luce che generano molto calore, ad esempio una lampada a incandescenza o alogena.
    * In caso di ricarica sotto una lampada a incandescenza occorre allontanarlo almeno 50 cm per impedire che si riscaldi eccessivamente.
  - Ricarica collocando l’orologio in punti soggetti ad alta o bassa temperatura, ad esempio sul cruscotto di un veicolo.
    A una temperatura ambiente di circa 0°C o più bassa o di 40°C o più alta, si attiva la "funzione di rilevazione della temperatura di arresto ricarica" e l'orologio non si ricarica.

**Sostituzione dell’accumulatore ricaricabile**

- Questo orologio utilizza una speciale batteria ricaricabile che non richiede una sostituzione periodica. Tuttavia, il consumo di energia potrebbe aumentare dopo alcuni anni di utilizzo dell'orologio a causa dell'usura di componenti interni e del deterioramento di oli. Ciò potrebbe accelerare la velocità di esaurimento dell'energia immagazzinata. Per prestazioni ottimali, si consiglia di far controllare l'orologio (spese a carico del proprietario) da un Centro di assistenza autorizzato per verificare che il suo funzionamento rientri nelle specifiche di fabbrica.

**ATTENZIONE Utilizzo dell’accumulatore ricaricabile**

- Non si deve rimuovere l’accumulatore ricaricabile dall’orologio. Se per qualsiasi ragione si ritiene necessario rimuoverlo, tenere fuori dalla portata dei bambini affinché non lo ingoino. In caso d’ingestione ci si deve rivolgersi immediatamente a un medico.
- Una volta rimosso l’accumulatore non deve essere eliminato con i normali rifiuti urbani. Per istruzioni sulla raccolta di accumulatori usati e per evitare qualsiasi rischio d’incendio o d’inquinamento ambientale si raccomanda di rivolgersi alle autorità cittadine.

**ATTENZIONE Usare esclusivamente la batteria di tipo specificato**

- Con questo orologio si deve usare esclusivamente il tipo di batteria ricaricabile specificato.

Benché per via della sua struttura interna non funzionerebbe con altre batterie, inserendone una di altro tipo, ad esempio a base di argento, durante la ricarica essa si potrebbe danneggiare per sovraccarica.
Con conseguente danneggiamento dell'orologio stesso e di lesioni per chi lo indossa. È pertanto della massima importanza usare sempre il tipo di batteria ricaricabile specificato per questo orologio.

## Impermeabilità all'acqua

### ATTENZIONE Impermeabilità all'acqua

- Prima di usare l'orologio è raccomandabile individuarne sul quadrante o sul fondello l'indicazione dell'impermeabilità all'acqua. L'illustrazione che segue fornisce esempi d'uso da considerare come riferimento per impiegare correttamente l'orologio. (1 "bar" corrispondente indicativamente a 1 atmosfera.)
- L'indicazione WATER RESIST(ANT) ××bar potrebbe eventualmente apparire come W.R.××bar.
- I modelli non impermeabili non devono essere sottoposti all'umidità.
- Per "impermeabilità all'acqua durante l'uso normale" (sino a 3 atmosfere) s'intende che l'orologio resiste agli spruzzi d'acqua accidentali e occasionali.
- Maggior livello d'impermeabilità per l'uso normale (sino a 5 atmosfere) significa che l'orologio può essere indossato durante il nuoto ma non in immersione.
- Maggior livello d'impermeabilità per l'uso normale (sino a 10-20 atmosfere) significa che l'orologio può essere indossato durante il nuoto subacqueo in apnea ma non in immersione con bombole d'aria o in saturazione d'elio.

| Descrizione | Indicazione Quadrante o fondello | Livello d'impermeabilità | Uso dell'orologio a contatto con l'acqua | | | | |
|---|---|---|---|---|---|---|---|
| | | | Lieve esposizione all'acqua (pioggia, lavaggio del viso, ecc.) | Nuoto e lavori generali di lavaggio | Nuoto subacqueo in apnea e sport marini | Immersione subacquea con bombola dell'aria | Usare la corona o i pulsanti mentre l'orologio è bagnato |
| Orologio non resistente all'acqua | — | Non impermeabile | NO | NO | NO | NO | NO |
| Impermeabile durante l'uso normale | WATER RESIST(ANT) | Impermeabile sino a 3 atmosfere | OK | NO | NO | NO | NO |
| Maggior livello d'impermeabilità durante l'uso normale | WATER RESIST(ANT) 5 bar | Impermeabile sino a 5 atmosfere | OK | OK | NO | NO | NO |
| | WATER RESIST(ANT) 10/20 bar | Impermeabile da 10 a 20 atmosfere | OK | OK | OK | NO | NO |

## Precauzioni e limiti d'impiego

### AVVERTENZE Per evitare lesioni

- Prestare particolare attenzione quando s'indossa l'orologio con un bambino in braccio in modo da non ferirlo.
- Prestare particolare attenzione durante gli esercizi fisici o il lavoro pesante per evitare di ferire se stessi e gli altri.
- NON indossare l'orologio durante la sauna, in una vasca Jacuzzi o in altre circostanze ove

possa riscaldarsi eccessivamente e causare quindi scottature.
- Prestare attenzione alle unghie quando s’indossa o si rimuove l’orologio, specialmente se il cinturino è molto stretto.
- Togliere l'orologio prima di andare a letto.

**AVVERTENZE Precauzioni**

- Usare sempre l’orologio con la corona premuta all’interno (normale posizione). Se la corona è del tipo con blocco a vite ci si deve sempre accertare che sia ben bloccata.
- NON ruotare la corona né premere i pulsanti mentre l’orologio è bagnato. L’acqua vi potrebbe infatti penetrare danneggiando le parti interne.
- In caso di penetrazione di acqua o di persistente appannamento del vetro si raccomanda di farlo ispezionare ed eventualmente riparare presso il proprio rivenditore o un centro di assistenza autorizzato Citizen.
- Anche se l’orologio acquistato offre un elevato livello d’impermeabilità si raccomanda di.
    - Risciacquarlo in acqua dolce e asciugarlo con un panno asciutto dopo averlo usato in acqua di mare.
    - Non porlo direttamente sotto l’acqua di rubinetto.
    - Non indossarlo durante il bagno.
- Qualora nell’orologio penetri acqua di mare, inseritelo in una scatola o in un sacchetto di plastica e richiedetene immediatamente l’ispezione. In caso contrario la pressione interna potrebbe aumentare con conseguente distacco di alcune delle parti (cristallo, corona, pulsanti, ecc.).

**AVVERTENZE Quando s’indossa l’orologio**
**Cinturino**

- I cinturini di cuoio, pelle naturale e gomma uretanica si deteriorano del tempo a causa del contatto con il sudore, il grasso della cute e la sporcizia. Si suggerisce quindi di farlo sostituire periodicamente.
- Per via delle proprietà del materiale, la durevolezza del cinturino di cuoio può ridursi in caso di contatto con l’acqua (scolorimento e rimozione delle sostanze adesive). Quando bagnata, inoltre, la pelle può causare infiammazioni.
- Anche se è del tipo impermeabile, una volta bagnato è preferibile rimuovere l’orologio dal polso.
- Non stringere eccessivamente il cinturino. Si deve piuttosto lasciare spazio a sufficienza tra esso e la cute in modo da mantenerla adeguatamente ventilata.
- Il cinturino di gomma uretanica potrebbe macchiarsi con il colore o la sporcizia dell’abbigliamento o di altri accessori. Poiché la rimozione di queste macchie potrebbe risultare impossibile, si raccomanda di non indossare l’orologio con abbigliamento o accessori che tendono a trasferire con facilità il colore. Il cinturino potrebbe inoltre deteriorarsi se indossato in atmosfera umida o con solventi in sospensione. Quando perde l’elasticità o si crepa si suggerisce di farlo sostituire.
- La regolazione o la riparazione del cinturino è raccomandata nei seguenti casi:
    - Quando presenta tracce di corrosione.
    - Quando iniziano a sporgere i pernetti interni.
- Si raccomanda di affidare la regolazione del cinturino a un orologiaio esperto. Provvedendo da sé in modo non corretto, infatti, esso si potrebbe distaccare causando la caduta dell’orologio o eventuali lesioni. Rivolgersi al più vicino centro di assistenza Citizen

autorizzato.

**Temperatura**

- Alle temperature eccessivamente alte e basse l’orologio potrebbe arrestarsi o cessare di funzionare regolarmente. Si deve pertanto evitare di usarlo in luoghi la cui temperatura è esterna alla gamma specificata.

**Magnetismo**

- Gli orologi analogici al quarzo sono mantenuti in movimento da un motore a impulsi a magnete. Se li si sottopone a un forte magnetismo esterno, il motore cessa di funzionare correttamente con conseguente imprecisione d’indicazione dell’ora. Si raccomanda pertanto di non avvicinare questi tipi d’orologio a dispositivi medicali magnetici quali collane e bande elastiche, né alle cerniere a magnete dei frigoriferi, alle chiusure magnetiche delle borse, agli altoparlanti dei telefoni cellulari, ai dispositivi di cottura elettromagnetici e così via.

**Forti urti**

- Non si deve lasciar cadere l’orologio né sottoporlo a forti urti. In caso contrario se ne potrebbe danneggiare la cassa o il braccialetto, oppure potrebbe cessare di funzionare correttamente e/o fornire le prestazioni previste.

**Elettricità statica**

- I circuiti integrati installati negli orologi al quarzo sono sensibili all’elettricità statica. Se quest’ultima è molto intensa l’orologio potrebbe cessare di funzionare correttamente o persino del tutto.

**Sostanze chimiche, gas corrosivi e mercurio**

- Qualora l’orologio dovesse andare a contatto con diluenti, benzene, solventi o prodotti che contengono queste sostanze (compresi benzina, smacchiatori per unghie, cresolo, detergenti e adesivi per bagno, prodotti idrorepellenti e così via), si potrebbe scolorire, deteriorare e comunque danneggiare. Tali sostanze devono quindi essere maneggiate con molta cura. Anche il contatto con il mercurio, ad esempio quello contenuto nei termometri, può far scolorire la cassa e il cinturino.

**Pellicole adesive**

- Rimuovere qualsiasi pellicola protettiva eventualmente applicata al fondello, al cinturino o alla fibbia. Se s’indossa l’orologio senza prima rimuovere tali pellicole, il sudore o l’umidità potrebbero penetrare tra queste e le parti cui sono applicate con eventuale loro corrosione o infiammazione della pelle.

**AVVERTENZE Mantenere sempre pulito l’orologio**

- Periodicamente ruotare la corona mentre è completamente premuta nella posizione e premere quindi i pulsanti affinché nel tempo non rimangano bloccati a causa dell'accumulo di corpi estranei.
- La cassa e il cinturino sono a diretto contatto con la pelle esattamente come gli indumenti intimi. L'eventuale corrosione del metallo o la sporcizia invisibile causata dal sudore può così sporcare le maniche ed altre parti ancora dell'abbigliamento. Per questo si raccomanda di mantenere sempre pulito l'orologio.
- La cassa e il cinturino dell'orologio vanno a diretto contatto con la pelle. Qualora si avverta una sensazione di disagio fisico si raccomanda di rimuoverlo immediatamente dal polso e di rivolgersi a un medico.
  In caso di accumulo di sudore o sporcizia sul cinturino metallico e/o sulla cassa li si deve pulire a fondo con uno spazzolino e del detergente neutro. Se il cinturino è di pelle è invece sufficiente usare un panno asciutto.
- Il cinturino di pelle si può scolorire a causa del contatto con il sudore e la sporcizia. Per questo si raccomanda di tenerlo sempre pulito strofinandolo con un panno asciutto.

**Cura dell'orologio**

- Con un panno morbido rimuovere dal cristallo e dalla cassa qualsiasi traccia di sporcizia e umidità, in particolare il sudore.
- Rimuovere con acqua qualsiasi traccia di sporcizia accumulatasi sul cinturino metallico, di plastica o di gomma uretanica. In particolare si raccomanda di rimuovere con uno spazzolino morbido i piccoli residui di sporcizia rimasti intrappolati tra le fessure del cinturino metallico.
- Se il cinturino è di pelle occorre usare un panno asciutto.
- In caso di inutilizzo dell'orologio per un periodo prolungato si suggerisce di strofinarlo con cura per rimuovere qualsiasi traccia di sudore, umidità o sporcizia e di conservarlo quindi adeguatamente al riparo da temperature eccessivamente alte o basse e dall'alta umidità.

**Orologi con vernice luminosa**
La vernice che ricopre il quadrante e le lancette aiuta a leggere l'ora nei luoghi bui. Essa immagazzina la luce (naturale e artificiale) restituendola quindi al buio. Non contiene tuttavia sostanze radioattive né altri materiali nocivi alla salute umana e all'ambiente.

- L'intensità della luce emessa si riduce nel tempo.
- La durata dell'emissione luminosa dipende dall'intensità, dal tipo e dalla distanza cui la sorgente si trova nonché dalla durata dell'esposizione e dalla quantità di vernice.
- L'emissione luminosa potrebbe non avvenire e/o cessare velocemente in caso di esposizione limitata a una sorgente di luce.

## Dati tecnici

| | | | |
|---|---|---|---|
| **Modello** | H90* | **Tipo** | Orologio analogico alimentato a energia solare |
| **Precisione di misura del tempo (senza ricezione del segnale orario)** | Entro ±15 secondi al mese se indossato a temperature operative normali (tra +5°C e +35°C) | | |
| **Gamma di temperature di esercizio** | Da -10˚C a +60˚C | | |
| **Gamma delle temperature di ricarica** | Da 0˚C a +40˚C | | |
| **Funzioni visualizzate** | • Ora: ore, minuti, secondi, orario di 24 ore<br>• Calendario: data, giorno della settimana<br>• Riserva di carica: 4 livelli | | |
| **Durata massima di marcia con una carica completa** | • Da completamente carico a completamente scarico: circa 2 anni ricevendo il segnale orario satellitare ogni due giorni<br>• Riserva di carica dall'attivazione della funzione di avviso di carica insufficiente: 10 giorni | | |
| **Batteria** | Batteria ricaricabile (batteria a bottone al litio), 1 pezzo | | |

| | |
|---|---|
| **Funzioni aggiuntive** | • Ricarica con energia luminosa<br>• Indicazione della riserva di carica<br>• Funzione di rilevazione della temperatura di arresto ricarica<br>• Funzione di prevenzione sovraccarica<br>• Funzione di rilevazione di scarica eccessiva<br>• Funzione di avviso di carica insufficiente (movimento a intervalli di due secondi)<br>• Ricezione del segnale orario satellitare (ricezione manuale 1, ricezione manuale 2 e ricezione secondaria)<br>• Conferma dello stato di ricezione (RX)<br>• Indicazione dell'esito dell'ultima ricezione (OK/NO)<br>• Ora legale (ON/OFF)<br>• Selezione della città (26 scelte possibili)<br>• Calendario perpetuo (sino al 28 febbraio 2100)<br>• Antimagnetico - Funzione di rilevamento degli impatti - Correzione automatica delle lancette<br>• Funzione di indicazione dello stato di non carico<br>• Funzione di ricezione OFF |

Le caratteristiche tecniche sono soggette a modifica senza preavviso.